落地

165

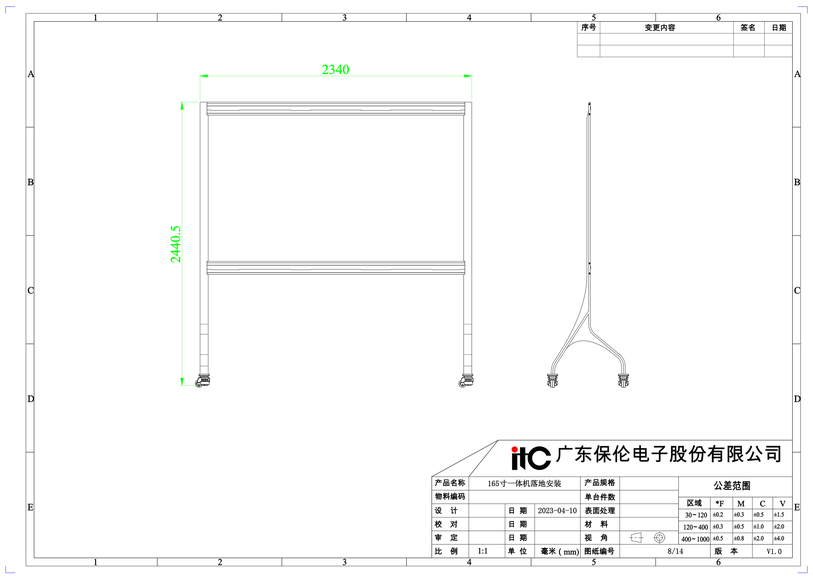

165寸

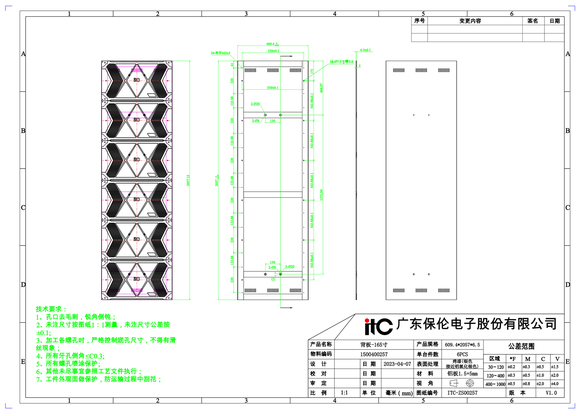

138

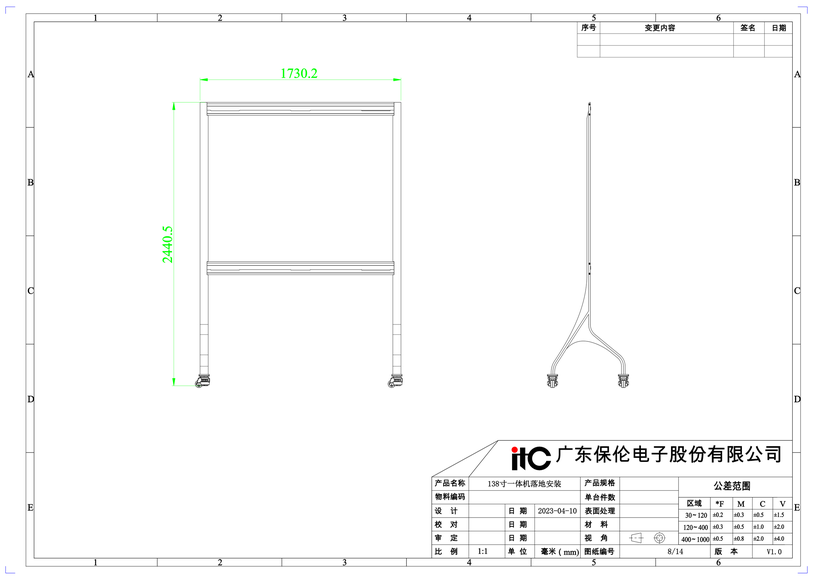

138寸

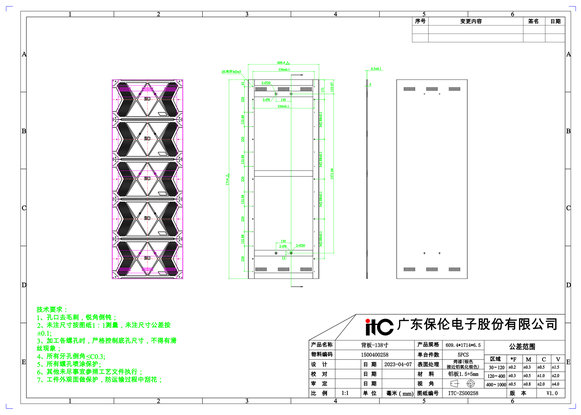

110

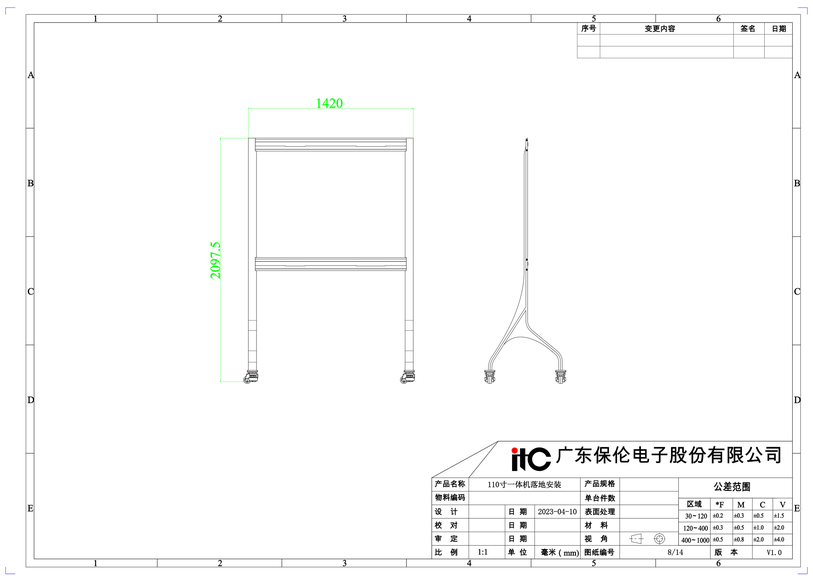
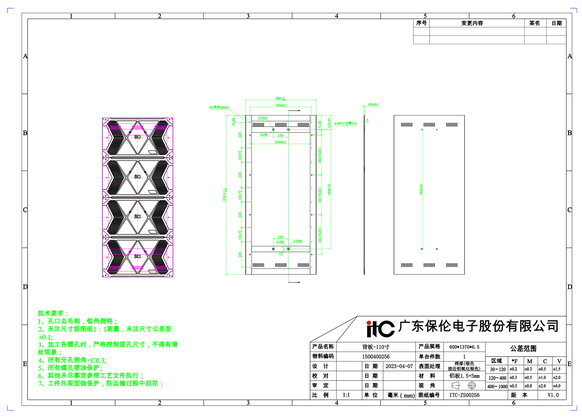
110寸